見積参考資料

工事名　Ｒ７三土　国道４３９号　三・東祖谷下瀬　擁壁工事（担い手確保型）

◇経費情報◇

工種区分	道路改良工事
単価地区	三好４
単価使用年月	令和 7年 5月
施工地域・工事場所	一般交通影響有り（２）－２
前金支出割合	補正を行わない
契約保証	金銭的保証
現場環境改善費	計上しない
担い手確保モデル工事に係る経費補正	通期の週休２日

注意

「見積参考資料」は入札参加者の迅速で適正な工事費の見積りのための一資料であり、請負契約を拘束するものではない。

本工事は、「担い手確保モデル工事(発注者指定型)」であり、通期の週休２日の経費補正(担い手確保モデル工事実施要領参照)を計上している。

設計内訳書（本01）

工事名	Ｒ７三土　国道４３９号　三・東祖谷下瀬　擁壁工事（担い手確保型）	事業区分 工事区分	道路新設･改築 道路改良

工事区分・工種・種別・細別	規格	単位	数量	単価	金額	数量・金額増減	摘要
道路改良		式	1				
道路土工		式	1				
残土処理工		式	1				
土砂等運搬	土質:土砂(岩塊･玉石混り土含む)	m3	30				単　1号
残土等処分		m3	30				単　2号
擁壁工		式	1				
作業土工		式	1				
床掘り(掘削)	土質:土砂	m3	60				単　3号
埋戻し	土質:土砂	m3	30				単　4号
基面整正		m2	60				単　5号
場所打擁壁工		式	1				
基礎材	基礎材規格:再生ｸﾗｯｼｬﾗﾝ40～0,敷厚:0.2m	m2	57				単　6号
ｺﾝｸﾘｰﾄ	擁壁の種類:重力式･もたれ式擁壁,擁壁の平均高さ:2.5m,ｺﾝｸﾘｰﾄ規格:18-8-40(高炉),養生費:一般養生,ｺﾝｸﾘｰﾄ夜間割増:無し	m3	89				単　7号

設計内訳書（本01）

工事名	Ｒ７三土　国道４３９号　三・東祖谷下瀬　擁壁工事（担い手確保型）	事業区分 工事区分	道路新設･改築 道路改良

工事区分・工種・種別・細別	規格	単位	数量	単価	金額	数量・金額増減	摘要
型枠	型枠の種類:化粧型枠	m2	95				単　8号
型枠	型枠の種類:一般型枠	m2	92				単　9号
足場	安全ﾈｯﾄ:有り	掛m2	100				単　10号
足場	安全ﾈｯﾄ:有り	掛m2	90				単　11号
目地板	目地板の種類:瀝青繊維質目地板t=10	m2	7				単　12号
落石雪害防止工		式	1				
落石防護柵工		式	1				
ﾛｰﾌﾟ・金網	柵高:3m,規格･仕様:H=3.0m,厚ﾒｯｷ:無し	m	36				単　13号
支柱	支柱形式:H=3.0m,施工区分:端末支柱,規格･仕様:柵高3.00m ﾒｯｷ	本	2				単　14号
支柱	支柱形式:H=3.0m,施工区分:中間支柱,規格･仕様:柵高3.00m ﾒｯｷ	本	12				単　15号
構造物撤去工		式	1				
構造物取壊し工		式	1				
舗装版切断	舗装版種別:ｱｽﾌｧﾙﾄ舗装版,ｱｽﾌｧﾙﾄ舗装版厚:15cm以下	m	80				単　16号

設計内訳書（本01）

工事名	Ｒ７三土　国道４３９号　三・東祖谷下瀬　擁壁工事（担い手確保型）	事業区分 工事区分	道路新設･改築 道路改良

工事区分・工種・種別・細別	規格	単位	数量	単価	金額	数量・金額増減	摘要
舗装版破砕	舗装版種別:ｱｽﾌｧﾙﾄ舗装版,舗装版厚:5cm	m2	160				単　17号
運搬処理工		式	1				
殻運搬	殻種別:ｱｽﾌｧﾙﾄ殻	m3	8				単　18号
殻処分	殻種別:ｱｽﾌｧﾙﾄ殻	m3	8				単　19号
現場発生品運搬処分	発生材種類:化粧型枠	t	0.06				単　20号
仮設工		式	1				
交通管理工		式	1				
交通誘導警備員		人日	60				単　21号
舗装		式	1				
舗装工		式	1				
ｱｽﾌｧﾙﾄ舗装工		式	1				
路盤(車道･路肩部)	路盤材種類:路盤材(砕石各種),路盤材規格:再生ｸﾗｯｼｬﾗﾝ RC-40,仕上り厚:100mm	m2	110				単　22号
表層(車道･路肩部)	材料種類:再生密粒度ｱｽｺﾝ(13),舗装厚:50mm,平均幅員:1.4m未満(1層当り平均仕上り厚50mm以下)	m2	110				単　23号

設計内訳書（本01）

工事名	Ｒ７三土　国道４３９号　三・東祖谷下瀬　擁壁工事（担い手確保型）	事業区分 工事区分	道路新設･改築 舗装

工事区分・工種・種別・細別	規格	単位	数量	単価	金額	数量・金額増減	摘要
直接工事費		式	1				
共通仮設		式	1				
共通仮設費（率計上）		式	1				
純工事費		式	1				
現場管理費		式	1				
工事原価		式	1				
一般管理費等		式	1				
工事価格		式	1				
消費税額及び地方消費税額		式	1				
工事費計		式	1				

1次単価表

単価使用年月	2025.05
歩掛適用年月	2025.05
労務調整係数	1.000-00000　0.0　0

単　1号	土砂等運搬	土質:土砂(岩塊･玉石混り土含む)	単位	m3	単位数量	1	単価	

名称・規格	条件	単位	数量	単価	金額	摘要
土砂等運搬	標準,ﾊﾞｯｸﾎｳ山積0.8m3(平積0.6m3),土砂(岩塊･玉石混り土含む),無し,49.5km以下	m3	1			
合計						
単価						円／m3

1次単価表

単価使用年月	2025.05
歩掛適用年月	2025.05
労務調整係数	1.000-00000　0.0　0

単　2号	残土等処分		単位	m3	単位数量	1	単価	

名称・規格	条件	単位	数量	単価	金額	摘要
残土等処分		m3	1			
合計						
単価						円／m3

１次単価表

単価使用年月	2025.05
歩掛適用年月	2025.05
労務調整係数	1.000-00000　0.0　0

単　3号	床掘り(掘削)	土質:土砂	単位	m3	単位数量	1	単価	

名称・規格	条件	単位	数量	単価	金額	摘要
掘削	土砂,片切掘削	m3	1			
合計						
単価						円／m3

１次単価表

単価使用年月	2025.05
歩掛適用年月	2025.05
労務調整係数	1.000-00000　0.0　0

単　4号	埋戻し	土質:土砂	単位	m3	単位数量	1	単価	

名称・規格	条件	単位	数量	単価	金額	摘要
埋戻し	最大埋戻幅1m未満	m3	1			
合計						
単価						円／m3

１次単価表

単価使用年月	2025.05
歩掛適用年月	2025.05
労務調整係数	1.000-00000　0.0　0

単　5号	基面整正		単位	m2	単位数量	1	単価	
名称・規格		条件	単位	数量	単価	金額	摘要	
基面整正			m2	1				
合計								
単価							円／m2	

１次単価表

単価使用年月	2025.05
歩掛適用年月	2025.05
労務調整係数	1.000-00000　0.0　0

単　6号	基礎材	基礎材規格:再生ｸﾗｯｼｬﾗﾝ40～0,敷厚:0.2m	単位	m2	単位数量	1	単価	
名称・規格		条件	単位	数量	単価	金額	摘要	
基礎砕石		17.5cmを超え20.0cm以下,再生ｸﾗｯｼｬﾗﾝ 40～0,全ての費用	m2	1				
合計								
単価							円／m2	

1次単価表

単価使用年月	2025.05
歩掛適用年月	2025.05
労務調整係数	1.000-00000　0.0　0

単　7号	ｺﾝｸﾘｰﾄ	擁壁の種類:重力式・もたれ式擁壁, 擁壁の平均高さ:2.5m,ｺﾝｸﾘｰﾄ規格:1 8-8-40(高炉),養生費:一般養生,ｺﾝｸ	単位	m3	単位数量	89	単価	

名称・規格	条件	単位	数量	単価	金額	摘要
ｺﾝｸﾘｰﾄ(場所打擁壁)	18-8-40(高炉),一般養生,延長無し	m3	89			
ｺﾝｸﾘｰﾄ(場所打擁壁)	18-8-40(高炉),一般養生,延長無し	m3	2.2			
合計						
単価						円／m3

1次単価表

単価使用年月	2025.05
歩掛適用年月	2025.05
労務調整係数	1.000-00000　0.0　0

単　8号	型枠	型枠の種類:化粧型枠	単位	m2	単位数量	1	単価	

名称・規格	条件	単位	数量	単価	金額	摘要
型枠	化粧型枠,鉄筋・無筋構造物	m2	1			
化粧型枠(材料費)		m2	1			
合計						
単価						円／m2

1次単価表

単価使用年月	2025.05
歩掛適用年月	2025.05
労務調整係数	1.000-00000　0.0　0

単　9号	型枠	型枠の種類:一般型枠	単位	m2	単位数量	1	単価	

名称・規格	条件	単位	数量	単価	金額	摘要
型枠	一般型枠,鉄筋・無筋構造物	m2	1			
合計						
単価						円／m2

1次単価表

単価使用年月	2025.05
歩掛適用年月	2025.05
労務調整係数	1.000-00000　0.0　0

単　10号	足場	安全ﾈｯﾄ:有り	単位	掛m2	単位数量	1	単価	

名称・規格	条件	単位	数量	単価	金額	摘要
足場工	単管傾斜足場,必要,標準(1.0)	掛m2	1			単　24号
合計						
単価						円／掛m2

1次単価表

単価使用年月	2025.05
歩掛適用年月	2025.05
労務調整係数	1.000-00000　0.0　0

単　11号	足場	安全ﾈｯﾄ:有り	単位	掛m2	単位数量	1	単価	

名称・規格	条件	単位	数量	単価	金額	摘要
足場工	手摺先行型枠組足場,必要,標準(1.0)	掛m2	1			単　25号
合計						
単価						円／掛m2

1次単価表

単価使用年月	2025.05
歩掛適用年月	2025.05
労務調整係数	1.000-00000　0.0　0

単　12号	目地板	目地板の種類:瀝青繊維質目地板t=10	単位	m2	単位数量	1	単価	

名称・規格	条件	単位	数量	単価	金額	摘要
目地板	30m2未満,瀝青繊維質目地板t=10	m2	1			
合計						
単価						円／m2

1次単価表

単価使用年月	2025.05
歩掛適用年月	2025.05
労務調整係数	1.000-00000　0.0　0

単　13号	ﾛｰﾌﾟ・金網	柵高:3m,規格･仕様:H=3.0m,厚ﾒｯｷ:無し	単位	m	単位数量	1	単価	

名称・規格	条件	単位	数量	単価	金額	摘要
落石防護柵(ロープ・金網設置工) [間隔保持材付き]	有,柵高3.00m ﾛｰﾌﾟ本数10本,15m以上,無,無,無	m	1			単　26号
合計						
単価						円／m

1次単価表

単価使用年月	2025.05
歩掛適用年月	2025.05
労務調整係数	1.000-00000　0.0　0

単　14号	支柱	支柱形式:H=3.0m,施工区分:端末支柱,規格･仕様:柵高3.00m ﾒｯｷ	単位	本	単位数量	1	単価	

名称・規格	条件	単位	数量	単価	金額	摘要
落石防護柵(支柱設置工)	端末支柱,柵高3.00m ﾒｯｷ,無,有,無,無	本	1			単　27号
合計						
単価						円／本

1次単価表

単価使用年月	2025.05
歩掛適用年月	2025.05
労務調整係数	1.000-00000　0.0　0

単　15号	支柱	支柱形式:H=3.0m,施工区分:中間支柱,規格・仕様:柵高3.00m ﾒｯｷ	単位	本	単位数量	1	単価	

名称・規格	条件	単位	数量	単価	金額	摘要
落石防護柵(支柱設置工)	中間支柱,柵高3.00m ﾒｯｷ,無,有,無,無	本	1			単　28号
合計						
単価						円／本

1次単価表

単価使用年月	2025.05
歩掛適用年月	2025.05
労務調整係数	1.000-00000　0.0　0

単　16号	舗装版切断	舗装版種別:ｱｽﾌｧﾙﾄ舗装版,ｱｽﾌｧﾙﾄ舗装版厚:15cm以下	単位	m	単位数量	1	単価	

名称・規格	条件	単位	数量	単価	金額	摘要
舗装版切断	ｱｽﾌｧﾙﾄ舗装版,15cm以下,全ての費用	m	1			
合計						
単価						円／m

1次単価表

単価使用年月	2025.05
歩掛適用年月	2025.05
労務調整係数	1.000-00000　0.0　0

単　17号	舗装版破砕	舗装版種別:ｱｽﾌｧﾙﾄ舗装版,舗装版厚:5cm	単位	m2	単位数量	1	単価	

名称・規格	条件	単位	数量	単価	金額	摘要
舗装版破砕	ｱｽﾌｧﾙﾄ舗装版,無し,不要,15cm以下,有り,全ての費用	m2	1			
合計						
単価						円／m2

1次単価表

単価使用年月	2025.05
歩掛適用年月	2025.05
労務調整係数	1.000-00000　0.0　0

単　18号	殻運搬	殻種別:ｱｽﾌｧﾙﾄ殻	単位	m3	単位数量	1	単価	

名称・規格	条件	単位	数量	単価	金額	摘要
殻運搬	舗装版破砕,機械(騒音対策不要、厚15cm以下),無し,60.0km以下,全ての費用	m3	1			
合計						
単価						円／m3

1次単価表

単価使用年月	2025.05
歩掛適用年月	2025.05
労務調整係数	1.000-00000　0.0　0

単　19号	殻処分	殻種別:ｱｽﾌｧﾙﾄ殻	単位	m3	単位数量	1	単価	

名称・規格	条件	単位	数量	単価	金額	摘要
処分費(t)		t	2.3			単　29号
合計						
単価						円／m3

1次単価表

単価使用年月	2025.05
歩掛適用年月	2025.05
労務調整係数	1.000-00000　0.0　0

単　20号	現場発生品運搬処分	発生材種類:化粧型枠	単位	t	単位数量	1	単価	

名称・規格	条件	単位	数量	単価	金額	摘要
現場発生品及び支給品運搬	ｸﾚｰﾝ装置付2t級、吊能力2.9t,無し,37.5km以下	t	1			
処分費(t)		t	1			単　30号
合計						
単価						円／t

1次単価表

単価使用年月	2025.05
歩掛適用年月	2025.05
労務調整係数	1.000-00000　0.0　0

単　21号	交通誘導警備員		単位	人日	単位数量	1	単価	

名称・規格	条件	単位	数量	単価	金額	摘要
交通誘導警備員B		人日	1			単　31号
合計						
単価						円／人日

1次単価表

単価使用年月	2025.05
歩掛適用年月	2025.05
労務調整係数	1.000-00000　0.0　0

単　22号	路盤(車道･路肩部)	路盤材種類:路盤材(砕石各種),路盤材規格:再生ｸﾗｯｼｬﾗﾝ RC-40,仕上り厚:100mm	単位	m2	単位数量	1	単価	

名称・規格	条件	単位	数量	単価	金額	摘要
上層路盤(車道･路肩部)	路盤材(砕石各種),100mm,1層施工,全ての費用	m2	1			
合計						
単価						円／m2

1次単価表

単価使用年月	2025.05
歩掛適用年月	2025.05
労務調整係数	1.000-00000　0.0　0

単　23号	表層(車道･路肩部)	材料種類:再生密粒度ｱｽｺﾝ(13),舗装厚:50mm,平均幅員:1.4m未満(1層当り平均仕上り厚50mm以下)	単位	m2	単位数量	1	単価	

名称・規格	条件	単位	数量	単価	金額	摘要
表層(車道･路肩部)	1.4m未満(仕上厚50mm以下),50mm,再生密粒度ｱｽｺﾝ(13),ﾌﾟﾗｲﾑｺｰﾄ PK-3,全ての費用	m2	1			
合計						
単価						円／m2

２次単価表

単価使用年月	2025.05
歩掛適用年月	2025.05
労務調整係数	1.000-00000　0.0　0

単　24号	足場工	単管傾斜足場,必要,標準(1.0)	単位	掛m2	単位数量	100	単価	

名称・規格	条件	単位	数量	単価	金額	摘要
土木一般世話役		人	1.5			
とび工		人	6.1			
普通作業員		人	2.7			
ﾗﾌﾃﾚｰﾝｸﾚｰﾝ[油圧伸縮ｼﾞﾌﾞ型] 25t吊		日	0.8			
諸雑費(率+まるめ)		式	1			
合計						
単価						円／掛m2

２次単価表

単価使用年月	2025.05
歩掛適用年月	2025.05
労務調整係数	1.000-00000　0.0　0

単　25号	足場工	手摺先行型枠組足場,必要,標準(1.0)	単位	掛m2	単位数量	100	単価	

名称・規格	条件	単位	数量	単価	金額	摘要
土木一般世話役		人	1.6			
とび工		人	8.5			
普通作業員		人	1.3			
ﾗﾌﾃﾚｰﾝｸﾚｰﾝ[油圧伸縮ｼﾞﾌﾞ型] 25t吊		日	1.4			
諸雑費(率+まるめ)		式	1			
合計						
単価						円／掛m2

２次単価表

単価使用年月	2025.05
歩掛適用年月	2025.05
労務調整係数	1.000-00000　0.0　0

単　26号	落石防護柵(ロープ・金網設置工) [間隔保持材付き]	有,柵高3.00m ﾛｰﾌﾟ本数10本,15m以上,無,無,無	単位	m	単位数量	1	単価	

名称・規格	条件	単位	数量	単価	金額	摘要
落石防護柵設置工 間隔保持材付 柵高3.00m ﾛｰﾌﾟ10本 ﾛｰﾌﾟ・金網		m	1			
諸雑費(まるめ)		式	1			
合計						
単価						円／m

２次単価表

単価使用年月	2025.05
歩掛適用年月	2025.05
労務調整係数	1.000-00000　0.0　0

単　27号	落石防護柵(支柱設置工)	端末支柱,柵高3.00m ﾒｯｷ,無,有,無,無	単位	本	単位数量	1	単価	

名称・規格	条件	単位	数量	単価	金額	摘要
落石防護柵設置工(端末支柱) 柵高3.00m		本	1			
諸雑費(まるめ)		式	1			
合計						
単価						円／本

２次単価表

単価使用年月	2025.05
歩掛適用年月	2025.05
労務調整係数	1.000-00000　0.0　0

単　28号	落石防護柵(支柱設置工)	中間支柱,柵高3.00m ﾒｯｷ,無,有,無,無	単位	本	単位数量	1	単価	

名称・規格	条件	単位	数量	単価	金額	摘要
落石防護柵設置工(中間支柱) 柵高3.00m		本	1			
諸雑費(まるめ)		式	1			
合計						
単価						円／本

２次単価表

単価使用年月	2025.05
歩掛適用年月	2025.05
労務調整係数	1.000-00000　0.0　0

単　29号	処分費(t)		単位	t	単位数量	100	単価	

名称・規格	条件	単位	数量	単価	金額	摘要
処分費 アスファルト殻		t	100			
合計						
単価						円／t

２次単価表

単価使用年月	2025.05
歩掛適用年月	2025.05
労務調整係数	1.000-00000　0.0　0

単　30号	処分費(t)		単位	t	単位数量	100	単価	

名称・規格	条件	単位	数量	単価	金額	摘要
処分費 化粧型枠		t	100			
合計						
単価						円／t

２次単価表

単価使用年月	2025.05
歩掛適用年月	2025.05
労務調整係数	1.000-00000　0.0　0

単　31号	交通誘導警備員B		単位	人日	単位数量	1	単価	

名称・規格	条件	単位	数量	単価	金額	摘要
交通誘導警備員B		人	1			
諸雑費(まるめ)		式	1			
合計						
単価						円／人日

機労材集計リスト（機械）

工事名	Ｒ７三土　国道４３９号　三・東祖谷下瀬　擁壁工事（担い手確保型）					
単価コード	名　称	規　格	単位	数量	金額	摘要
L001010007	ﾊﾞｯｸﾎｳ(ｸﾛｰﾗ)[標準]	山積0.8m3(平積0.6m3)	日	0.434	4,423	
L001010012	ﾊﾞｯｸﾎｳ(ｸﾛｰﾗ)後方超小旋回型	山積0.45m3(平積0.35m3)	日	0.692	4,972	
L001060003	ﾀｲﾔﾛｰﾗ[普通型]	運転質量8～20t	日	0.141	729	
L001130006	ﾗﾌﾃﾚｰﾝｸﾚｰﾝ[油圧伸縮ｼﾞﾌﾞ型]	25t吊	日	2.06	95,790	
L001180001	ﾀﾝﾊﾟ及びﾗﾝﾏ	質量 60～80kg	日	1.227	792	
M000202090	ﾊﾞｯｸﾎｳ(ｸﾛｰﾗ型)[標準型･超低騒音型]	排出ｶﾞｽ対策型(第3次基準値) 山積0.8m3	供用日	0.366	7,344	
M000202123	ﾊﾞｯｸﾎｳ(ｸﾛｰﾗ)[後方超小旋回･超低騒音]	排出ｶﾞｽ対策型(2014年規制)山積0.45m3	供用日	0.469	8,535	
M000301005	ﾀﾞﾝﾌﾟﾄﾗｯｸ[ｵﾝﾛｰﾄﾞ･ﾃﾞｨｰｾﾞﾙ]	10t積級	供用日	3.585	74,732	
M000302010	ﾄﾗｯｸ[ｸﾚｰﾝ装置付]	ﾍﾞｰｽﾄﾗｯｸ2t積 吊能力2.9t	供用日	0.02	152	
M000701015	ﾓｰﾀｸﾞﾚｰﾀﾞ[土工用･排ｶﾞｽ対策型(第2次)]	ﾌﾞﾚｰﾄﾞ幅3.1m	供用日	0.139	2,439	
M000801009	ﾛｰﾄﾞﾛｰﾗ[ﾏｶﾀﾞﾑ･排ｶﾞｽ対策型(第2次)]	運転質量10t 締固め幅2.1m	供用日	0.144	1,975	
M000804001	振動ﾛｰﾗ(舗装用)[ﾊﾝﾄﾞｶﾞｲﾄﾞ式]	運転質量0.5～0.6t	供用日	0.542	774	
M000807001	振動ｺﾝﾊﾟｸﾀ[前進型]	機械質量40～60kg	供用日	1.179	419	
M000903010	ｺﾝｸﾘｰﾄﾎﾟﾝﾌﾟ車[ﾄﾗｯｸ架装･ﾌﾞｰﾑ式]	圧送能力 90～110m3/h	供用日	1.127	59,480	
M001161013	ｺﾝｸﾘｰﾄｶｯﾀ[ﾊﾞｷｭｰﾑ式(超低騒音型)]	湿式 切削深20cm級 ﾌﾞﾚｰﾄﾞ径φ56cm	供用日	0.441	5,737	
	合計額				268,293	

見積単価一覧表

工事名	R7三土　国道439号　三・東祖谷下瀬　擁壁工事（担い手確保型）			
名称	規格	単位	単価	備考
使い捨て型枠	コンクリート打ち増し量 0.0234m3/m2	m2	3,920	
残土処理費	三好市営残土処理場	m3	2,700	L=49.5km以下
アスファルト殻処理費		t	800	L=60.0km以下
使い捨て型枠処理費		t	15,000	L=37.5km以下
※以下は，週休2日補正として計上している金額の合計額を参考値として示したものです。				
直接工事費分	通期の週休2日経費補正	式	117,861	
共通仮設費分	通期の週休2日経費補正	式	0	

(レベル1)　工事区分
道路改良

数 量 総 括 表

(レベル2) 工　種	(レベル3) 種　別	(レベル4) 細　別	(レベル5) 規　格	単位	数　量	備　考
道路土工	残土処理工	残土等処分		m3	30	
擁壁工	作業土工	床掘	土砂	m3	60	
		埋戻	W＜1.0	m3	30	
		基面整正		m2	60	
	場所打擁壁工	1号重力式擁壁	重力式擁壁 擁壁平均高H=2.50m	m	36.8	
	(1.0式当り数量)	コンクリート	σ_{28}≧18N/mm2	m3	89	
		型枠	化粧型枠　無筋	m2	95	
		型枠	一般型枠　無筋	m2	92	
		基礎砕石	RC-40　t=20cm	m2	57	
		単管傾斜足場		掛m2	95	
		枠組足場		掛m2	92	
落石防止工	落石防護柵工	ﾛｰﾌﾟ･金網	H=3.0m	m	36	
		支柱	端末支柱 H=3.0m ﾒｯｷ加工+焼付塗装	本	2	
		支柱	中間支柱 H=3.0m ﾒｯｷ加工+焼付塗装	本	12	
構造物撤去工	構造物取壊し工	舗装版切断	アスファルト舗装版 t=5cm	m	80	
		舗装版破砕	アスファルト舗装 t=5cm	m2	160	
	運搬処理工	殻運搬処理	アスファルト殻	m3	8	
		現場発生品	化粧型枠	t	0.06	

（レベル1）　工事区分
舗装

数 量 総 括 表

（レベル2） 工　種	（レベル3） 種　別	（レベル4） 細　別	（レベル5） 規　格	単位	数　量	備　考
舗装工	アスファルト 舗装工	路肩舗装				
	（1.0式当り数量）	表層	再生密粒度As混合物 t=5cm	m2	110	
		ﾌﾟﾗｲﾑｺｰﾄ	PK-3	m2	110	
		路盤	再生ｸﾗｯｼｬｰﾗﾝ RC-40,t=10cm	m2	110	

【擁壁工】作業土工集計表

工種	細別	規 格	単位	1号重力式擁壁	天端コンクリート	仮設土留工	合　　計
作業土工	床掘	土砂	m3	58.9			58.9
		軟岩	m3				
	埋戻	1.0≦W＜4.0	m3				
		W＜1.0	m3	25.8			25.8
	基面整正		m2	56.7			56.7

残土処理=　58.9 － 25.8

=　　33.1　m3

第　　号 計算書	擁　壁　工　計　算　書		単位：m
名　称	位　置	延　長	摘　要
1号重力式擁壁	No.54　+ 10.00 付近 ～ No. 56　+ 5.00　付近	36.8	
	合　計	36.8	

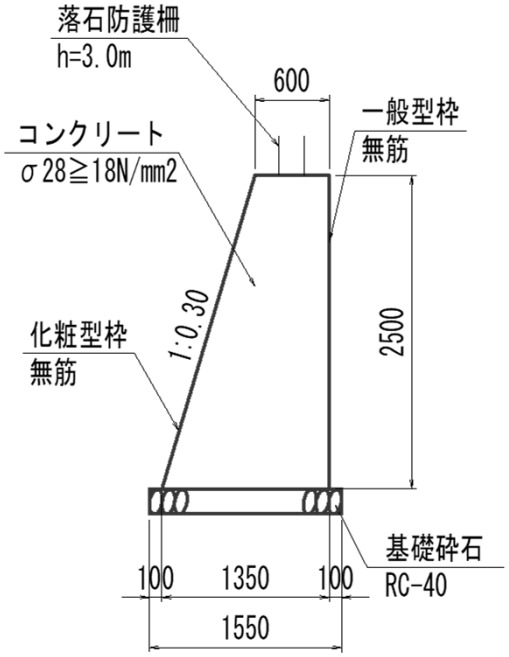

名　称	規　格	算　式	単位	小　計	合　計
1号重力式擁壁					
	(1.0式当たり)				
コンクリート	σ28≧18N/mm2	断面計算書より	m3		89.30
		化粧型枠打ち増し量　95.02*0.0234	m3		2.22
型　　枠	化粧型枠　無筋	断面計算書より	m2		95.02
	一般型枠　無筋	断面計算書より	m2		92.00
基 礎 砕 石	RC-40 t=20cm	断面計算書より	m2		56.76
単管傾斜足場		化粧型枠　数量参照	掛m2		95
枠 組 足 場		一般型枠　数量参照	掛m2		92
	(1.0m当たり)	※√(1+0.30^2)=1.044			
コンクリート	σ28≧18N/mm2	((0.60+1.35)*2.50)/2	m3		2.44
型　　枠	化粧型枠　無筋	1.044*H	m2		
	一般型枠　無筋	1.0*H	m2		
基 礎 砕 石	RC-40 t=20cm	1.55*1.0	m2		1.55
単管傾斜足場		化粧型枠　数量参照	掛m2		
枠 組 足 場		一般型枠　数量参照	掛m2		
[作業土工]	(1.0式当たり)				
床　　掘	土砂	1.6*36.8	m3		58.9
埋　　戻	w1＜1.0m	0.7*36.8	m3		25.8
基 面 整 正	土砂	基礎砕石　断面計算書より	m2		56.8

1 号 重 力 式 擁 壁 数 量 計 算 書 (1)

測 点	距離 m	コンクリート 単位：m3 算式：((0.60+1.35)*2.50)/2			化粧型枠 単位：掛m2 算式：1.044*H			一般型枠 単位：掛m2 算式：1.0*H			摘 要
		断面	平均	数量	断面	平均	数量	断面	平均	数量	
No. 54 + 10.000					2.61						
No. 55	10.50				2.61	2.610	27.41				
+ 6.500	6.70				2.61	2.610	17.49				
+ 10.000	3.50				2.61	2.610	9.14				
No. 56	10.50				2.61	2.610	27.41				
+ 5.000	5.20				2.61	2.610	13.57				
小計	36.40						95.02				
No. 54 + 10.000		2.44						2.50			
No. 55	10.50	2.44	2.440	25.62				2.50	2.500	26.25	
+ 6.500	6.70	2.44	2.440	16.35				2.50	2.500	16.75	
+ 6.500	0.20	0.00	1.220	0.24				2.50	2.500	0.50	
+ 6.500	0.20	2.44	1.220	0.24				2.50	2.500	0.50	
+ 10.000	3.50	2.44	2.440	8.54				2.50	2.500	8.75	
No. 56	10.50	2.44	2.440	25.62				2.50	2.500	26.25	
+ 5.000	5.20	2.44	2.440	12.69				2.50	2.500	13.00	
小計	36.80			89.30						92.00	
合計	73.20			89.30			95.02			92.00	

1 号 重 力 式 擁 壁 数 量 計 算 書 (2)

測 点	距離 m	基礎砕石 単位：m3 算式：1.55*1.0 断面	平均	数量	－	平均	数量	－	平均	数量	摘要
No. 54 ＋10.000		1.55									
No. 55	10.50	1.55	1.550	16.28							
＋ 6.500	6.70	1.55	1.550	10.39							
＋ 6.500	0.20	0.00	0.775	0.16							
＋ 6.500	0.20	1.55	0.775	0.16							
＋10.000	3.50	1.55	1.550	5.43							
No. 56	10.50	1.55	1.550	16.28							
＋ 5.000	5.20	1.55	1.550	8.06							
合計	36.80			56.76							

第　　号 計算書	落 石 雪 害 防 止 工　計 算 書		単位：m
名　称	位　　置	延 長	摘 要
落石防護柵	No.54　＋ 10.00 付近 ～ No. 56　＋ 5.00　付近	35.8	
(直柱H=3.0m)	合 計	35.8	

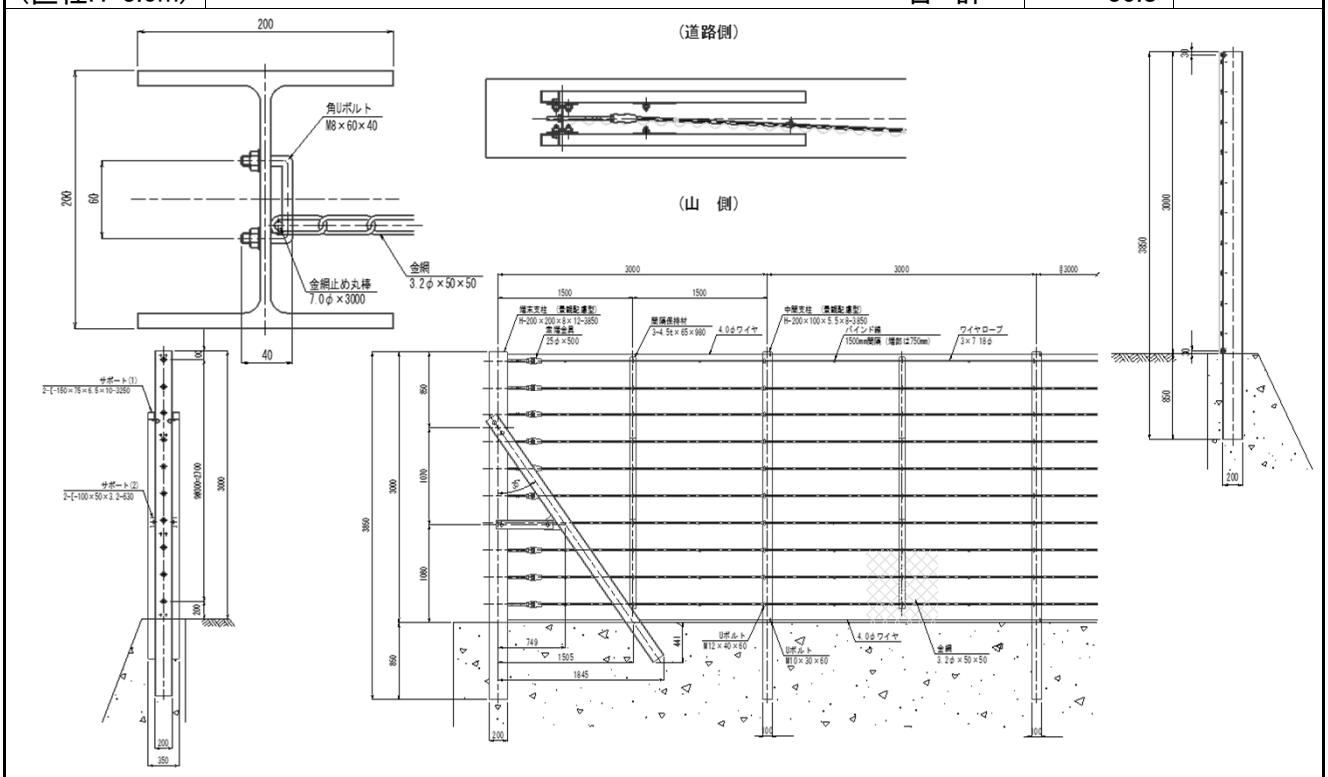

名　称	規　格	算　式	単位	小 計	合 計
落石防護柵					
(直柱H=3.0m)					
	(1.0式当たり)				
ロープ・金網	ロープ10本	メッキ加工	m		35.79
端 末 支 柱	H200*200*8*12 (景観配慮型)	メッキ加工+焼付塗装	本		2
中 間 支 柱	H200*100*5.5*8 (景観配慮型)	メッキ加工+焼付塗装	本		12
間隔保持材	4.5t*65*980	メッキ加工	本		13

第　号 計算書	舗　装　工　計　算　書	単位：m	
名　称	位　置	延　長	摘　要
路肩舗装	No.54 ＋ 10.00 付近 ～ No. 56 ＋ 5.00 付近	35.0	
	合　計	35.0	

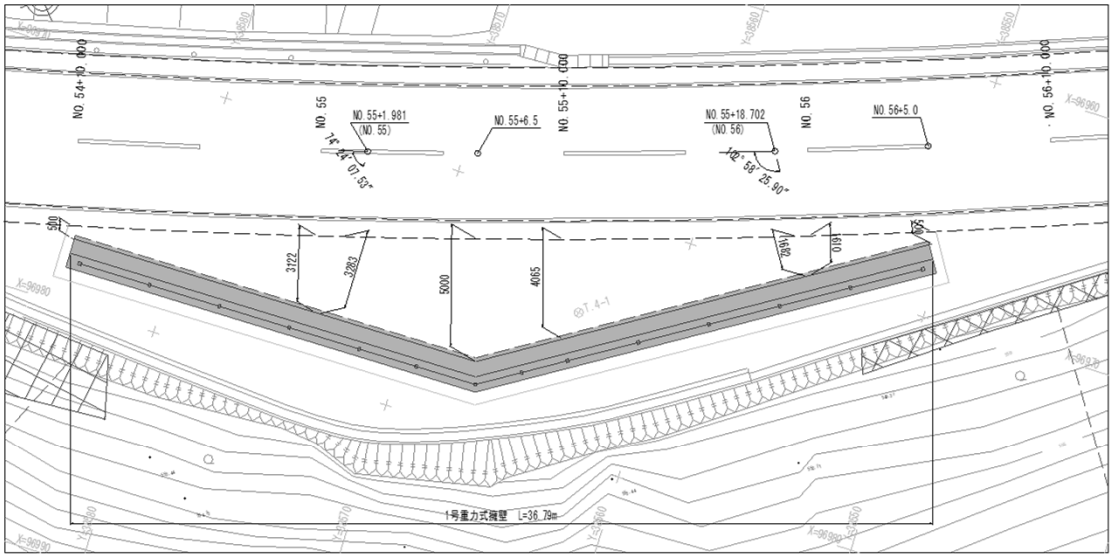

路肩舗装

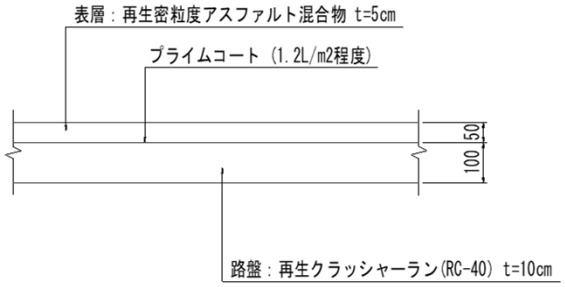

名　称	規　格	算　式	単位	小　計	合　計
路肩舗装					
	(1.0式当たり)	※√(1+0.30^2)=1.044			
表　層	再生密粒度As混合物 t=5cm	159.48-49.61	m2		109.87
プライムコート		159.48-49.61	m2		109.87
路　盤	再生クラッシャーラン RC-40,t=10cm	159.48-49.61	m2		109.87

第　　号 計算書		構 造 物 取 壊 し 工　計 算 書			
名　　称	規　　格	算　　式	単位	小 計	合 計
構造物取壊し工集計					
舗装版切断	アスファルト t=5cm	78.5	m		78.5
舗装版破砕	アスファルト t=5cm	159.48	m2		159.5
殻　処　分	アスファルト殻	159.5*0.05	m3		7.98

第　　号 計算書　　構造物取壊し工　計算書
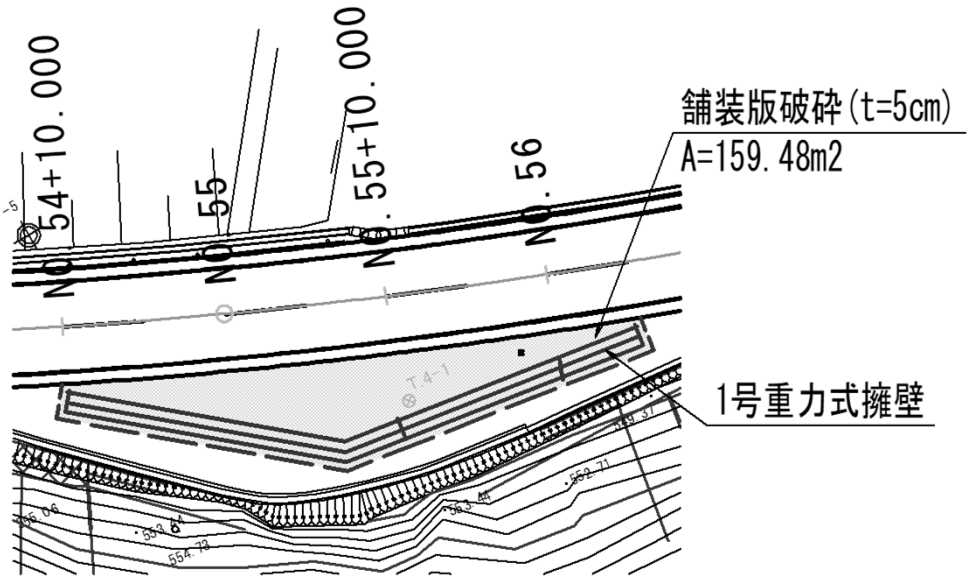
名　称	規　格	算　式	単位	小 計	合 計
構造物取壊し工集計					
舗装版破砕